2 X

(D) AUFBAUANLEITUNG
(NL) HANDLEIDING VOOR DE MONTAGE
(TR) MONTAJ TALIMATI
(RO) INSTRUCTIUNI DE ASAMBLARE
(F) INSTRUCTION D'ASSEMBLAGE
(CZ) POKYNY K MONTÁŽI
(BG) инструкции за монтаж
(HR) NAPUTCI ZA MONTAŽU
(E) INSTRUCCIONES DE MONTAJE
(GB) ASSEMBLY INSTRUCTIONS
(PL) INSTRUKCJA MONTAŻU
(RU) Инструкция по монтажу
(I) PROCEDURA DI ASSEMBLAGGIO
(SK) POKYNY K MONTÁŽI
(HU) KÖZGYŰLÉS UTASÍTÁSOK
(SLO) ASSEMBLY INSTRUCTIONS
(S) MONTERINGSANVISNING
(LT) DIEGIMO INSTRUKCIJOS

"GRACE" SESSEL

1/2

A	B		
x4	x4	x1	x1
35 mm	25 mm	5 mm	6 mm

1

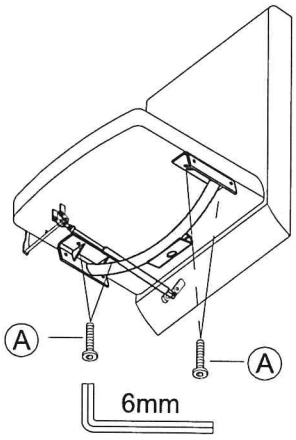

2

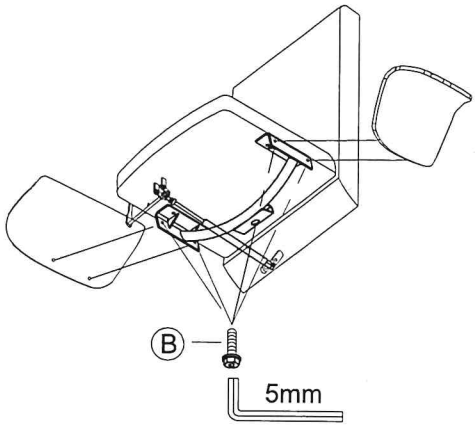

3

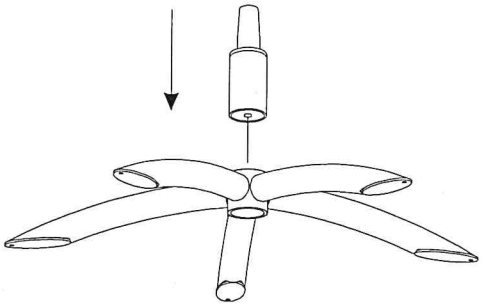

4

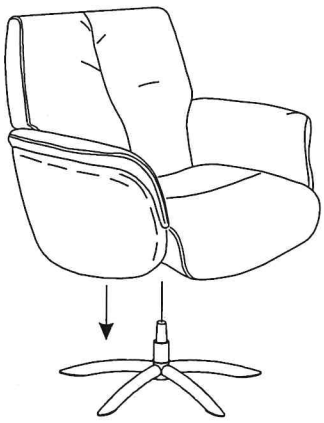

5

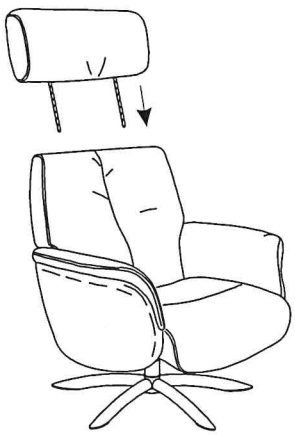

6

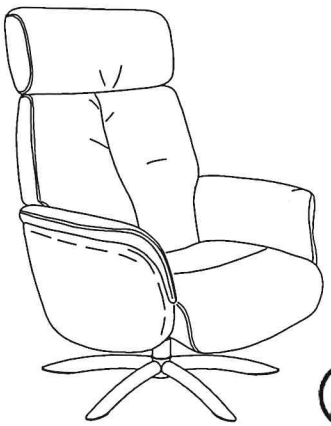

I01-23.11.16

2 X

(D) AUFBAUANLEITUNG
(NL) HANDLEIDING VOOR DE MONTAGE
(TR) MONTAJ TALIMATI
(RO) INSTRUCTIUNI DE ASAMBLARE
(F) INSTRUCTION D'ASSEMBLAGE
(CZ) POKYNY K MONTÁŽI
(BG) инструкции за монтаж
(HR) NAPUTCI ZA MONTAŽU
(E) INSTRUCCIONES DE MONTAJE
(GB) ASSEMBLY INSTRUCTIONS
(PL) INSTRUKCJA MONTAŻU
(RU) Инструкция по монтажу
(I) PROCEDURA DI ASSEMBLAGGIO
(SK) POKYNY K MONTÁŽI
(HU) KÖZGYŰLÉS UTASÍTÁSOK
(SLO) ASSEMBLY INSTRUCTIONS
(S) MONTERINGSANVISNING
(LT) DIEGIMO INSTRUKCIJOS

"GRACE" SESSEL

2/2

C	D	E	F
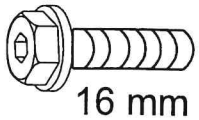 x4 16 mm	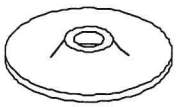 x1	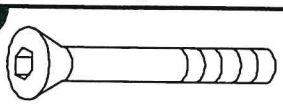 x1 64 mm	x1 4 mm

1

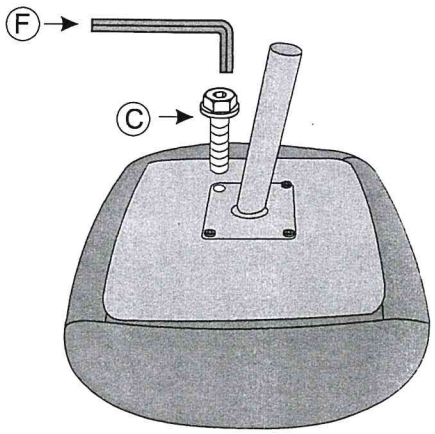

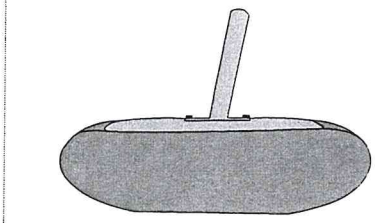

2

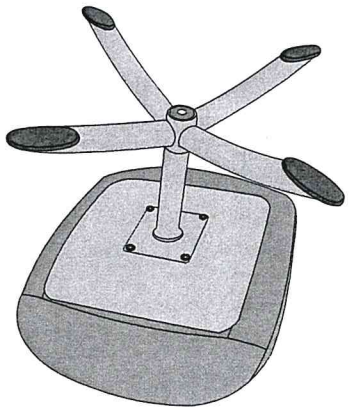

3

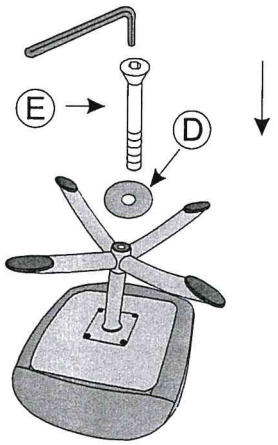

4

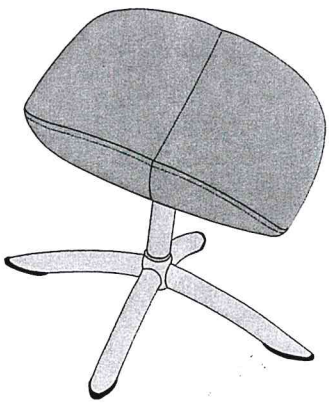

I01-23.11.16